T30NC24 / T30NC230

Produktinformation

- Enkel att installera
- ”First open”-funktion
- Självjusterande
- Strömförbrukning 2W
- Styrka 100N
- Högkvalitativt vaxelement
- 5 års garanti
- Indikation för öppen/stängd
- 230V eller 24V
- M30x1,5mm-anslutning

SALUS Termoställdon T30NC230	
Spänning:	NC - Normally Closed
Storlek mm:	B 40 H 70 D 40
N	230V
L	230V

SALUS Termoställdon T30NC24	
Spänning:	NC - Normally Closed
Storlek mm:	B 40 H 70 D 40
N	24Vac
L	24Vac

Tekniska specifikationer T30NC24 & T30NC230

Installation

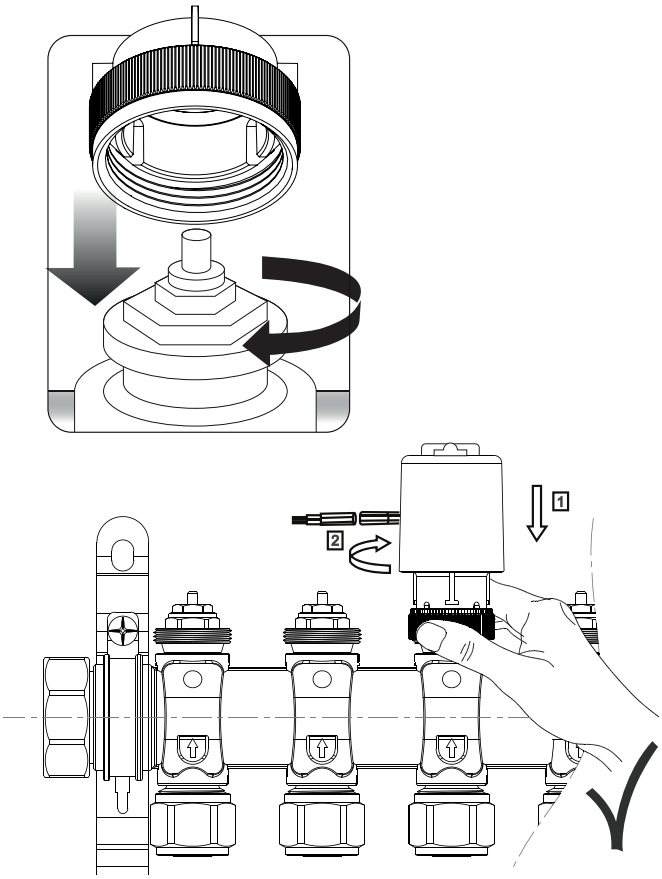

”First Open”-funktion

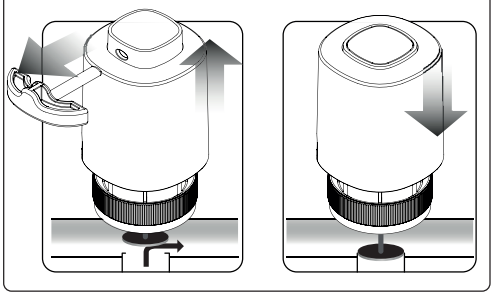

I drift

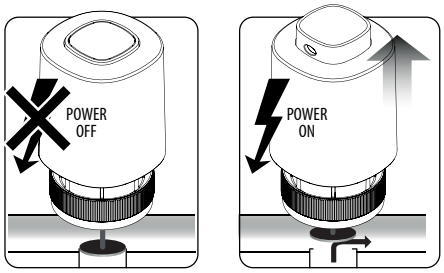
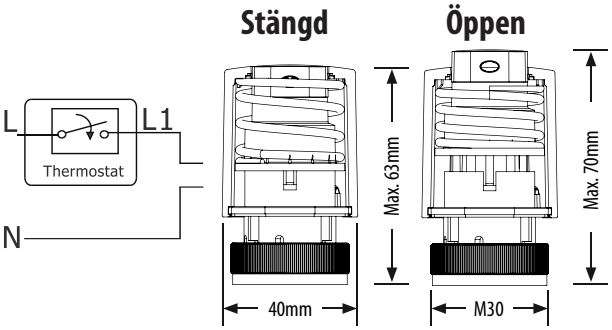
Elektrisk anslutning